Prawidłowy montaż

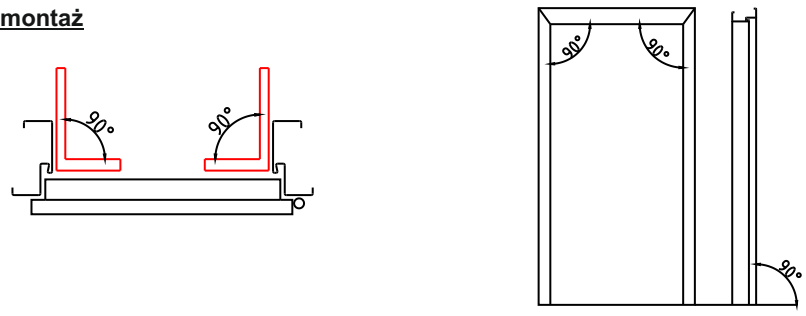

Wady montażu

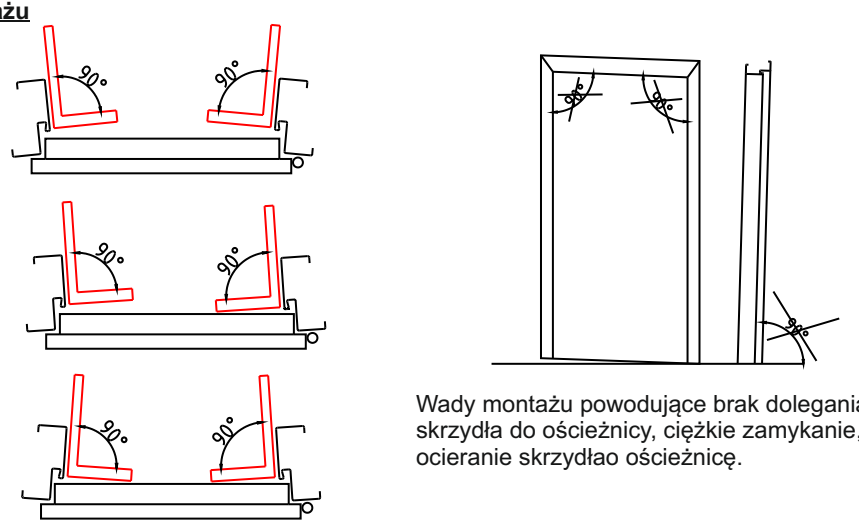

Wady montażu powodujące brak dolegania skrzydła do ościeżnicy, ciężkie zamykanie, ocieranie skrzydłao ościeżnicę.

MONTAŻ DRZWI ZAPEWNIAJĄCY PRAWIDŁOWE DZIAŁANIE

Należy zapewnić wentylację aby nie dopuścić do „roszenia" czyli skraplania się wody na powierzchni skrzydła jak również na ościeżnicy. Otwieranie drzwi w związku z codziennym użytkowaniem nie zapewnia wystarczającej wymiany powietrza!

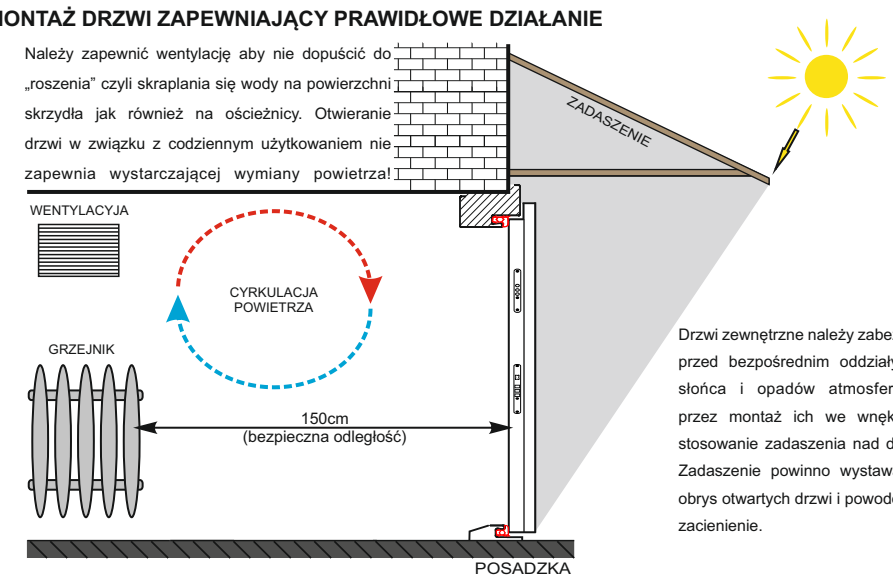

Drzwi zewnętrzne należy zabezpieczyć przed bezpośrednim oddziaływaniem słońca i opadów atmosferycznych przez montaż ich we wnękach lub stosowanie zadaszenia nad drzwiami. Zadaszenie powinno wystawać poza obrys otwartych drzwi i powodować ich zacienienie.

Montować na gotową posadzkę w otworach ściennych po zakończeniu prac murarskich i osuszeniu tynków!

Montaż zawiasów w ościeżnicach

Zawiasy w ościeżnicach:
10/54, 11/54,15/54
NT/54,ALU/54

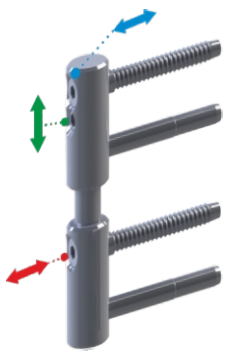

ALU/90, Passive/75, ALU/75
DS/75, NT/75, S15/75

- W drzwiach wyposażonych w zawias 3D zaleca się regulację na skrzydle otwartym pod kątem 45°
w stosunku do ościeżnicy.
- W celu uzyskania prawidłowego funkcjonowania drzwi, konieczne jest dokonanie regulacji na wszystkich trzech zawiasach.

7. Zawiesić skrzydło drzwiowe i sprawdzić prawidłowość funkcjonowania oraz równą odległość pomiędzy skrzydłem a ościeżnicą.
8. Otwarte skrzydło drzwiowe pozostawione w tej pozycji w dowolnym miejscu w zakresie kąta otwarcia od 0° do 90° powinno pozostawać w tej pozycji nie zmieniając samoczynnie położenia skrzydła. W razie potrzeby poluzować kotwy montażowe ustawić ponownie ościeżnicę i podklinować. W przypadku złego przylegania skrzydła można dokonać korekty jego położenia poprzez wkręcenie lub wykręcenie zawiasów .
W ościeżnicac z listwą podprogową - zamontować próg ze stali nierdzewnej i sprawdzić odległość (szczelinę) pomiędzy progiem a skrzydłem, która powinna wynosić ok. 7 mm od dołu.
9. Stosować rozpórki na wysokości zawiasów i otworów zaczepowych.
10. Jeżeli wszystkie szczeliny są równe a skrzydło funkcjonuje poprawnie zabezpieczyć krawędzie ościeżnicy poprzez oklejenie papierową taśmą malarską chroniącą przed zanieczyszczeniem podczas procesu wypełniania przestrzeni między ościeżem a futryną.
11. Ościeżnicę wypełnić betonem lub pianą. Podczas wypełniania szczelin należy zwrócić uwagę, aby nie wystąpiły puste przestrzenie. Puste miejsca po usunięciu klinów ustalających należy również wypełnić.

UWAGA
- Drzwi przeciwpożarowe dla zachowania deklarowanych parametrów montować na skalną wełnę mineralną o gęstości nie mniejszej niż 100kg/m i obustronnie wykończyć zaprawą gipsową.
- Drzwi akustyczne należy montować na wełnę 100kg/m lub piane ‚akustyczna„ min 63dB
- Drzwi antywłamaniowe kl 3 wypełnić zaprawą betonową.

12. Po związaniu wypełnienia ościeżnicę oczyścić i zdjąć taśmę zabezpieczającą.
13. Jeśli skrzydło zamyka się ciężko, należy dokonać regulacji na języku zamka oraz elementach zaczepowych w otworach pod rygle od zamków w ościeżnicy.

14. W przypadku montażu szyldów i klamki we własnym zakresie wymagane jest uprzednie wyciągnięcie zamków w celu zabezpieczenia ich przed ewentualnymi zanieczyszczeniami powstałymi podczas wiercenia otworów.

Montaż progów: **15P.Poż/54** **ALU, WPC**

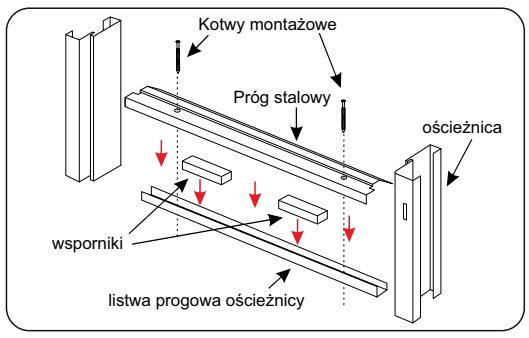

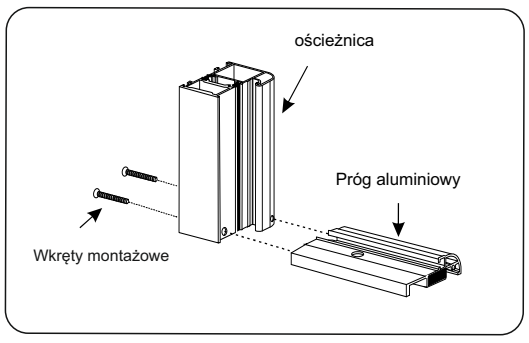

Montaż okapnika do drzwi otwieranych do wewnątrz

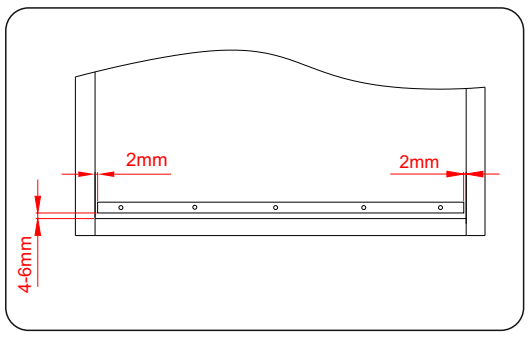

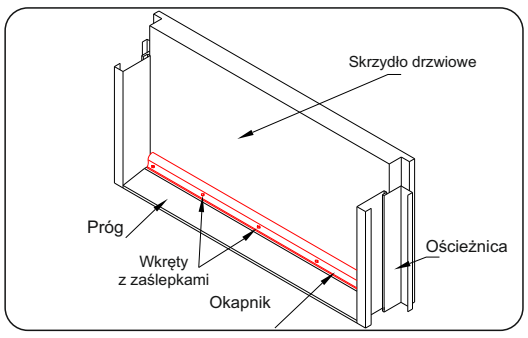

Okapnik należy montować po zakończonym montażu drzwi, łącznie z trwałym zamocowaniem progu. Zamocowany powinien być na wysokości 4¸6 mm od progu, symetrycznie do skrzydła (luz od ościeżnicy po bokach około 2 mm na stronę), z użyciem sylikonu na krawędzi łączenia tak aby wypełniał rowek i przestrzeń do górnej krawędzi okapnika. Po ustawieniu, sprawdzeniu położenia i odległości przykręcić dołączonymi do zestawu wkrętami i zaślepić zaślepkami.

UWAGA!

Zastosowanie okapnika nie eliminuje konieczności zadaszenia drzwi!

Montaż zawiasów w ościeżnicy 15P.Poż/54

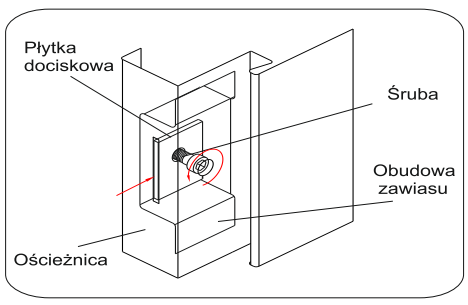

Montaż uszczelki pęczniejącej Kerafix

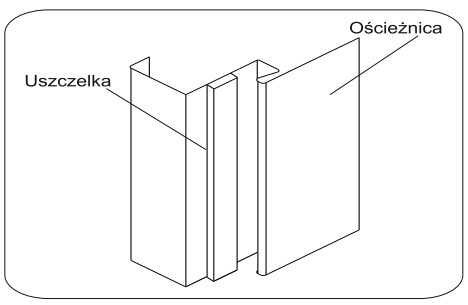

Instrukcja montażu drzwi i ościeżnic KMT

Przystąpienie do montażu wskazuje, że drzwi zostały odebrane pod względem jakościowym, ilościowym i są wolne od wad.

Przed przystąpieniem do montażu należy sprawdzić:
- czy kierunek otwierania, kolor oraz tłoczenie jest zgodny z zamówieniem;
- czy drzwi nie posiadają mechanicznych uszkodzeń powstałych podczas transportu lub magazynowania, dopuszcza sie zdjęcie folii ochronnej (w przypadku stwierdzenia uszkodzeń **nie montować !**)
- czy kpl. dodatków jest zgodny ze specyfikacją.

Otwory przygotowane pod montaż drzwi powinny być dostosowane do szerokości zewnętrznej ościeżnicy luz powinien wynosić 10-15 mm na stronę. Struktura ściany w której będą osadzone drzwi powinna być jednorodna i wykonana z betonu lub cegły.

W przypadku ościeżnicy złożonej fabrycznie przejść do punktu nr 3.

1. Górny element ościeżnicy wcisnąć w boki (zalecane użycie młotka gumowego) i zagiąć elementy łączące zaciskowe w pierwszej kolejności środkowe (1) następnie zewnętrzne (2) (rys. 1) dla 10/54, 11/54, 15/54, 15 P.POŻ/54). W przypadku zastosowania ościeżnicy ALU- górny element wcisnąć w boki i skręcić śrubami M5 (rys.2). Ościeżnice DS, NT, Passive skręcić jak na rys. 3.

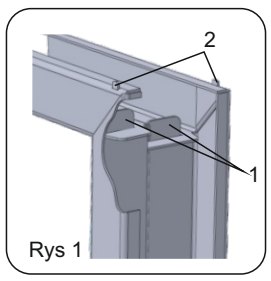

Rys 1

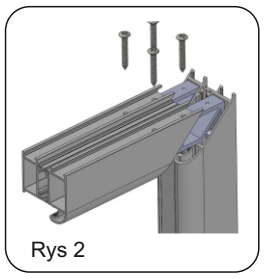
Rys 2

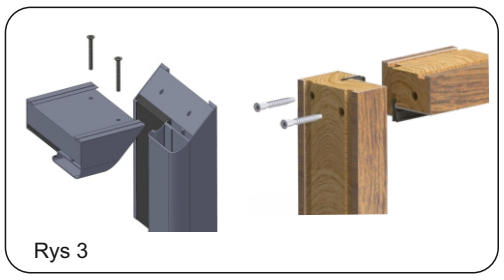
Rys 3

2. Zamontować próg:
a) w przypadku montażu progu stalowego - listwę progową ościeżnicy połączyć z bokami wkrętami Rys. 4 - dotyczy drzwi przeciwpożarowych
(**Listwa progowa nie jest kompatybilna z progami ALU i WPC**)
b) w przypadku montażu progu aluminiowego/ WPC - połączyć próg wkrętami bezpośrednio z bokami ościeżnicy Rys. 5.

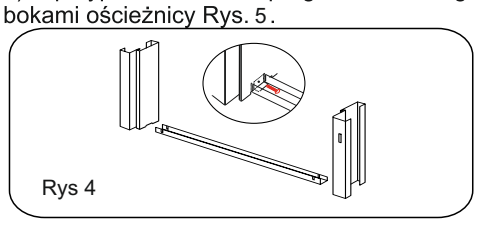
Rys 4

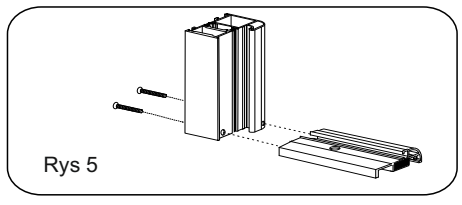
Rys 5

3. Włożyć ościeżnicę w przygotowany otwór w ścianie.
4. Po poprawnym ustawieniu ościeżnicy sprawdzeniu pionu stojaków ościeżnicy w obu płaszczyznach oraz poziomu nadproża (zwracając szczególną uwagę na zachowanie kątów prostych pomiędzy elementami pionowymi oraz poziomymi) należy ją unieruchomić klinami na wysokości nadproża i listwy progowej (w czterech narożach).
5. Przewiercić otwory pod kołki montażowe i osadzić je unieruchamiając ościeżnicę stalową.
W przypadku ościeżnicy aluminiowej zamontować załączone w zestawie kotwy montażowe
6. Ponownie sprawdzić poprawność ustawienia ościeżnicy i przykręcić zawiasy.

Warunki gwarancji drzwi KMT

Producent udziela 24 miesięcznej gwarancji od daty sprzedaży na fakturze zakupu.

W przypadku zgłoszenia reklamacji producent zobowiązuje się do:

1. Rozpatrzenia reklamacji w terminie 14 dni od dnia otrzymania pisemnego zgłoszenia reklamacji wraz z przedstawieniem niniejszej karty gwarancyjnej i dokumentu zakupu wyrobu w sieci sprzedaży. Uznane wady zostaną naprawione w najwcześniejszym możliwym terminie.
2. Producent zobowiązuje się w okresie gwarancyjnym do bezpłatnego usunięcia wad istotnych (jeżeli są zasadne) w terminie dogodnym dla obu stron.
3. Producent wymieni towar na wolny od wad po trzech próbach naprawy lub w przypadku braku możliwości ich usunięcia.
4. Zgłaszający jest zobowiązany do zapewnienia technicznych warunków w celu wykonania czynności gwarancyjnych przez Producenta (możliwość wymiany skrzydła, dojście do budynku itp.). W przypadku stwierdzenia braku spełnienia wymagań z pkt. 3 podczas wizyty serwisanta, Producent zastrzega sobie obciążenie zgłaszającego kosztami wyjazdu serwisanta.

Warunki gwarancji:

1. Dowód zakupu drzwi w sieci sprzedaży, wypełniona karta gwarancyjna (bez kompletnego wpisu karta jest nieważna). Przyjęcie karty gwarancyjnej przez kupującego oznacza zaakceptowanie warunków gwarancji. Obowiązkiem sprzedającego jest przekazanie karty gwarancyjnej kupującemu.
2. Montaż przez wyspecjalizowane osoby zgodnie z zasadami sztuki budowlanej i instrukcją montażu
3. Drzwi stosować zgodnie z ich przeznaczeniem.
4. Przed rozpoczęciem prac sprawdzić jakość i kompletność dostarczonego towaru oraz czy wielkość, kierunek otwierania się skrzydła i ościeżnicy są zgodne z zamówieniem klienta.

NIE MONTOWAĆ JEŻELI SĄ WIDOCZNE UCHYBIENIA-NIEZGODNOŚCI

5. Wady jawne - widoczne winny być reklamowane w momencie zakupu, nie później jednak niż przed zamontowaniem drzwi w budynku. Zabrania się montażu uszkodzonych drzwi.
6. Dokonanie zakupu jest jednoznaczne z zaakceptowaniem warunków gwarancji.
7. Gwarancja traci ważność w przypadku:
   a) niewłaściwego montażu (odbiorca zobowiązany jest do obejrzenia ościeżnicy wraz ze skrzydłem, sprawdzenia towaru pod względem jakościowym i kompletności wyposażenia przed rozpoczęciem jakichkolwiek prac związanych z demontażem "starych drzwi" lub stosowaniem w nowych budowlach).
   b) niewłaściwego przechowywania, transportu i stosowania niezgodnego z przeznaczeniem.
   c) stosowania przeróbek (dopuszcza się możliwość dopiłowania otworów zaczepowych uzupełnienia ubytków farby przez użytkownika a także regulacji zawiasów).
   d) uszkodzeń powstałych poza zakładem.
   e) uszkodzeń nie zgłoszonych w chwili zakupu.
   f) uszkodzeń mechanicznych powstałych podczas transportu lub montażu wykonywanego we własnym zakresie.
   g) naturalnego zużycia towaru.
   h) wad wynikających ze złego użytkowania drzwi.
   i) zaniechania konserwacji lub niefachowej obsługi.
   j) działania czynników zewnętrznych takich ja:ogień, sole, kwasy.
   k) usunięcia lub zamazania numeru produkcyjnego
8. Sposób i miejsce załatwienia reklamacji ustala producent.
9. W przypadku wymiany wadliwych elementów na nowe odbiorca zobowiązany jest do wydania reklamowanej rzeczy z chwilą otrzymania towaru wolnego od wad. Producent ponosi koszty dostarczenia wyrobów (w ramach reklamacji) do punktu handlowego.
10. W przypadku nieuzasadnionej reklamacji producent zastrzega sobie prawo do obciążenia klienta poniesionymi kosztami.

Na wyroby KMT producent udziela gwarancji na terenie RP przy spełnieniu warunków gwarancji i prawidłowej eksploatacji zgodnie z przeznaczeniem danego wyrobu.
Drzwi KMT zewnętrzne można stosować w pomieszczeniach mieszkalnych, biurowych i użyteczności publicznej przy następujących warunkach:

11. Skrzydło drzwiowe chronić przed bezpośrednim działaniem promieni słonecznych oraz bezpośrednim działaniem opadów atmosferycznych (wymagane jest zadaszenie)
12. W przypadku montażu wyrobów w pomieszczeniach słabo wentylowanych może wystąpić "roszenie" powierzchni, które nie podlega reklamacji.
13. Przy energicznym zamykaniu i otwieraniu drzwi może występować słyszalny metaliczny dźwięk rygli, wynikający z zastosowania niezbędnych luzów potrzebnych do niezawodnej pracy zamków.
14. Odcienie koloru klamek i szyldów mogą się nieznacznie różnić między partiami.
15. W drzwiach akustycznych, występować może uginanie się poszycia pod naciskiem dłoni, ze względu na wykonanie panelu wypełnionego dźwiękochłonną wełną mineralną.
16. Laminaty drewnopodobne, stosowane w naszych produktach różnią się nieco od siebie wzorem usłojenia, barwą czy strukturą. Różnice te mieszczą się w granicach cech charakterystycznych odwzorowanego gatunku drewna, dlatego nie mogą stanowić podstaw reklamacji.
17. Warunkiem koniecznym do uzyskania efektu lustra weneckiego jest odpowiednie natężenie światła, co oznacza, że pomieszczenie za lustrem musi być oświetlone słabiej.
18. W skutek precyzyjnego cięcia laserowego ramki inox, mogą wystąpić ostre krawędzie. Szlifowanie oraz cięcie stalowych elementów w pobliżu ramki inox, może skutkować rdzawym nalotem oraz wtopionymi opiłkami żelaza.
19. Do otwierania i zamykania drzwi należy używać klamki lub pochwytu. Wytarcie koloru laminatu na rancie skrzydła nie podlega gwarancji.

Deklarowane parametry drzwi zewnętrznych

Drzwi zewnętrzne 54 Standard		
Przenikalność cieplna	**Ud =1,5W/(m²K)** *z przeszkleniem (ościeżnica stalowa)*	
Przenikalność powietrza	**klasa** 3	*wg.PN-EN 12207:2001*
Wodoszczelność	**klasa 2A i 2B**	*wg.PN-EN 12208:2001*
Infiltracja powietrza	**klasa C**3	*wg.PN-EN 12210:2001/AC:2006*
Klasa akustyczna	**Rw=29dB**	
Nośność urządzeń zabezpieczających **- spełniają wymagania normy**		*PN-EN14351-1+A1:2010*
Drzwi zewnętrzne 54 Plus		
Przenikalność cieplna	**Ud =1,3W/(m²K)** *bez przeszklenia (ościeżnica stalowa)*	
Przenikalność cieplna	**Ud =1,5W/(m²K)** *z przeszkleniem (ościeżnica stalowa)*	
Wodoszczelność	**klasa 4B**	*wg.PN-EN 12208:2001*
Infiltracja powietrza	**klasa C5**	*wg.PN-EN 12210:2001*
Nośność urządzeń zabezpieczających **- spełniają wymagania normy**		*PN-EN14351-1+A1:2010*
Drzwi zewnętrzne 75 Plus		
Przenikalność cieplna	**Ud =0,98 W/(m²K)** *bez przeszklenia (ościeżnica stalowa)*	
Wodoszczelność	**klasa 2A i 3B**	*wg.PN-EN 12208:2001*
Infiltracja powietrza	**klasa C4**	*wg.PN-EN 12210:2001*
Nośność urządzeń zabezpieczających **- spełniają wymagania normy**		*PN-EN14351-1+A1:2010*
Drzwi wewnętrzne 54 Akustyczne		
Klasa akustyczna	**Rw=43dB**	
Przepuszczalność powietrza	**klasa 2**	*wg.PN-EN 12207:2001*
Odporność na zamykanie i otwieranie	**klasa 2**	*wg.PN-EN 12217:2005*
Nośność urządzeń zabezpieczających **- spełniają wymagania normy**		*PN-EN14351-1+A1:2010*
Drzwi zewnętrzne 75 Passive		
Przenikalność cieplna	**Ud** od **=0,57 W/(m²K)**	
Wodoszczelność	**klasa 5B i 4A**	*wg.PN-EN 12208:2001*
Nośność urządzeń zabezpieczających **- spełniają wymagania normy**		*PN-EN14351-1+A1:2010*
Drzwi zewnętrzne 90 Supertherm		
Przenikalność cieplna	**Ud =0,78 W/(m²K)** bez przeszklenia	
Wodoszczelność	**klasa 3A**	*wg.PN-EN 12208:2001*
Przepuszczalność powietrza	klasa 3	*wg.PN-EN 12207:2001*
Odporność na obciążenie wiatrem	klasa C5/B5	*wg.PN-EN 12210:2006*
Drzwi wewnętrzne 54 Przeciwpożarowe EI30		
Klasa akustyczna	**Rw=32 dB**	*wg.PN-B- 02151-3:1999*
Przepuszczalność powietrza	**klasa 2**	*wg.PN-EN 12207:2001*
Odporność na włamanie	**RC2**	*wg.PN-EN 1627:2012*
Odporność ogniowa	**EI₂ 30**	*wg.PN-B-02151-3:1999*

Naprawy gwarancyjne

	Data	Dokonane naprawy	Osoba dokonująca naprawy	Uwagi
1				
2				

Zalecenia eksploatacyjne

Drzwi w kolorach ciemnych pod wpływem promieni słonecznych znacznie nagrzewają się. Różnica temperatur pomiędzy zewnętrzną a wewnętrzną okładziną drzwi może powodować „pracę" zastosowanych materiałów. Dlatego drzwi w kolorach ciemnych nie należy montować w miejscach długotrwałego, bezpośredniego operowania słońca.

Na nasłonecznionych stronach budynku, drzwi należy montować pod zadaszeniem zabezpieczającym je przed bezpośrednim nagrzewaniem przez promienie słoneczne lub montować drzwi w kolorach jasnych.

Do zamykania drzwi używać klamki/pochwytu. Dociąganie skrzydła bez użycia klamki może powodować miejscowe wytarcie laminatu.

W przypadku „opuszczenia się" skrzydła drzwiowego należy sprawdzić stabilność montażu ościeżnicy. Następnie dokonać regulacji na zawiasach. Zastosowanie betonu gwarantuje stabilność ościeżnicy przy codziennej eksploatacji.

W przypadku uszkodzeń mechanicznych powłok lakierniczych może wystąpić miejscowa korozja, za co producent nie bierze odpowiedzialności.

Po założeniu uszczelki mogą czasowo występować opory przy zamykaniu, do czasu dopasowania się uszczelki do skrzydła drzwiowego. Jeśli skrzydło zamyka się ciężko, należy dokonać kalibracji na regulacji języka zamka oraz elementach zaczepowych w otworach pod rygle od zamków w ościeżnicy.

Podczas montażu szyldów nie należy dokręcać wkrętarką gdyż w przypadku zbyt silnego dokręcenia może wystąpić odkształcenie skrzydła lub uszkodzenie zamka.

Konserwacja i czyszczenie

Skrzydła stalowe dostarczane do odbiorcy zabezpieczone są folią ochronną. Należy ją usunąć niezwłocznie po zakończeniu montażu (uwaga: folia narażona w długim czasie na działanie promieni słonecznych może trwale wniknąć w powierzchnię laminatu i być trudna do usunięcia).

Zdejmowanie folii przy temperaturze otoczenia niższej niż 5°C może spowodować pozostanie kleju na powierzchni laminatu. Wówczas należy usunąć klej za pomocą benzyny ekstrakcyjnej.

W przypadku zabrudzenia powierzchni lakierowanych lub laminowanych zaleca się mycie na mokro przy użyciu delikatnej szmatki oraz wody mydlanej. Zabrania się stosowania do czyszczenia powierzchni lakierowanych agresywnych środków chemicznych, kwasów, rozpuszczalników i związków ropopochodnych.

Wskazane jest okresowe, co najmniej dwa razy do roku (na wiosnę i jesień) przeprowadzenie konserwacji okuć zamontowanych w drzwiach. Miejsca poślizgu w zawiasach i zamkach przesmarować olejem do smarowania okuć w sprayu.

Transport i przechowywanie

-drzwi należy przechowywać w oryginalnym opakowaniu w magazynach zamkniętych, suchych i przewiewnych w pozycji pionowej z dala od bezpośrednich źródeł ciepła i nadmiernej wilgoci

- drzwi powinny być transportowane w kartonach producenta, krytymi środkami transportu. W czasie transportu drzwi powinny być zabezpieczone przed przemieszczaniem się, wskazane jest zastosowanie przekładek pomiędzy skrzydłami dla ochrony przed ich zarysowaniami.

UWAGA!

Ramki przyszybowe INOX wykonane są z wysokiej jakości stali nierdzewnej, jednakże pod wpływem czynników środowiska oraz zanieczyszczeń związanych z codzienną eksploatacją może wystąpić niepożądane zjawisko korozji (nalot koloru rdzawego, wykwit solny) nie podlegające reklamacji. Do czyszczenia oraz konserwacji i ochrony stali nierdzewnej zalecamy profesjonalny zestaw (KMT RUSTEX i KMT CLEANER) dostępny u dystrybutorów produktów KMT w całej Polsce.

Do czyszczenia ramki INOX zalecamy używanie ściereczki z microfibry. Czyszczenie przeprowadzać zgodnie z kierunkiem szczotkowania na ramce INOX.

Nie należy używać środków agresywnych, drucianych szczotek, materiałów ściernych oraz żrących, zawierajacych kwasy, które mogą być przyczyną uszkodzeń powierzchni stali nierdzewnej lub sąsiadujących z nią elementów, np.laminatu (zaleca się oklejenie taśmą papierową powierzchni sąsiadującej z ramka przed przystąpieniem do czyszczenia).

W przypadku zamówienia drzwi z samozamykaczem nawierzchniowym, otwory montażowe zostaną wykonane fabrycznie.

Do drzwi przeciwpożarowych wymagany jest samozamykacz.

W drzwiach przeciwpożarowych, po zakończonym montażu należy wykleić uszczelkę pęczniejącą Kerafix na pionowe boki, górną belkę ościeżnicy oraz pod dolną krawędź skrzydła, załączoną do zestawu.

Karta gwarancyjna

KMT STAL

Drzwi stalowe wejściowe KMT

- ☐ 54 Standard
- ☐ 54 Akustyczne
- ☐ 54 Plus/Plus RC3
- ☐ 54 Przeciwpożarowe EI 30
- ☐ 75 Plus
- ☐ 75 Passive
- ☐ 90Supertherm
- ☐ 54 Classic/ Classic RC3

Nr partii .....

Data produkcji .....

Kontrola techniczna

Wypełnia punkt sprzedaży

Data zakupu w sieci sprzedaży .....

Numer faktury .....

Pieczątka i podpis punktu handlowego

Wypełnia firma montująca

Data montażu .....

Pieczątka i podpis firmy montującej

Producent
drzwi stalowych:
KMT KRAT-MET
76-251 Kobylnica
email:biuro@kmt-stal.pl
www.kmt.com.pl

Wyd 2/2021